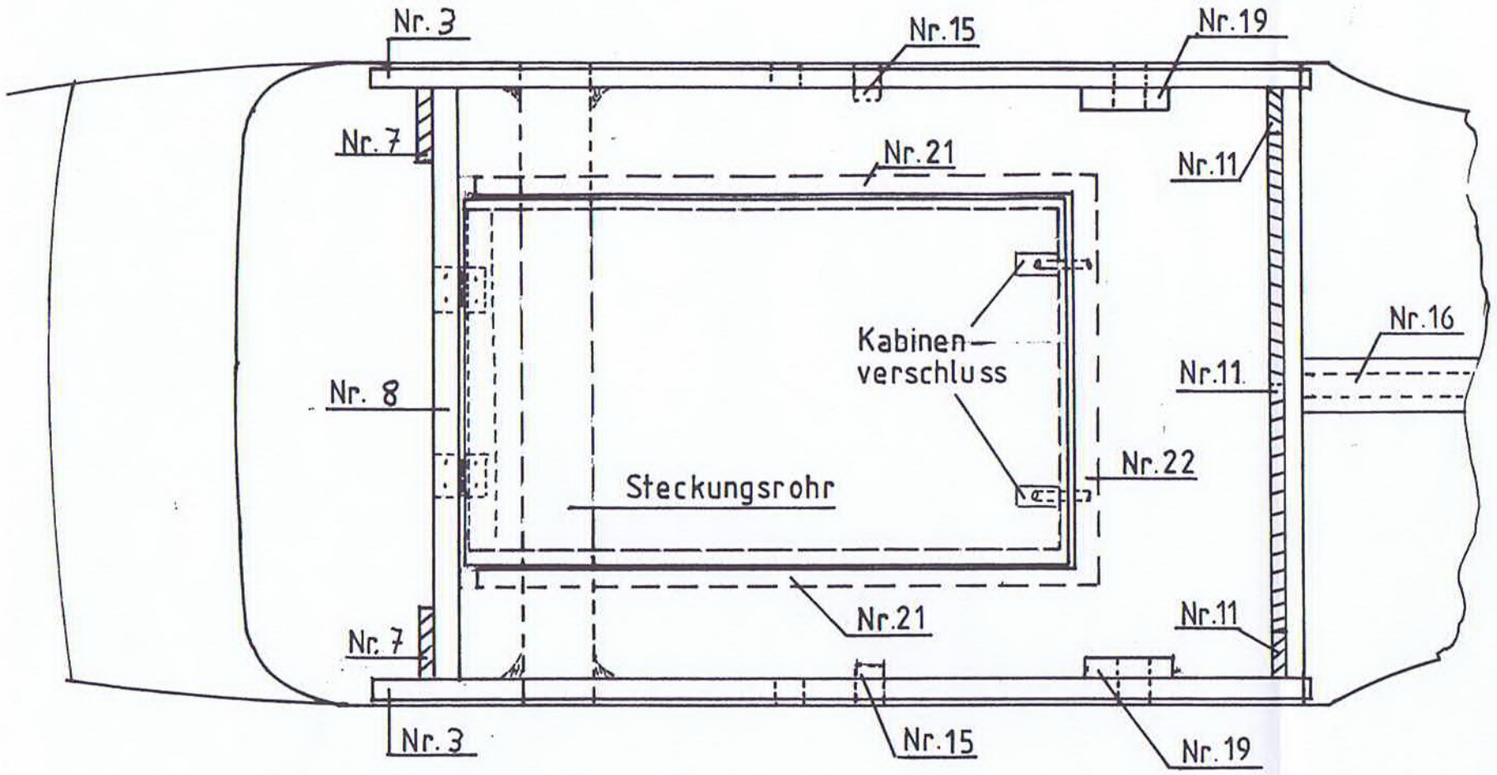

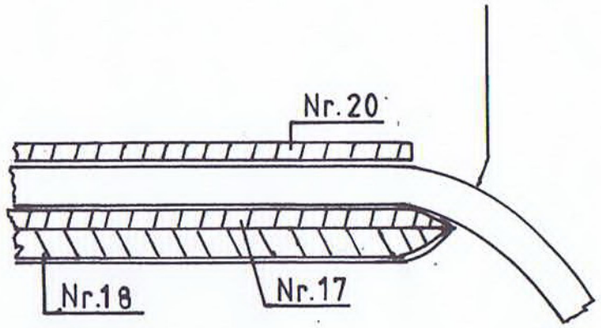

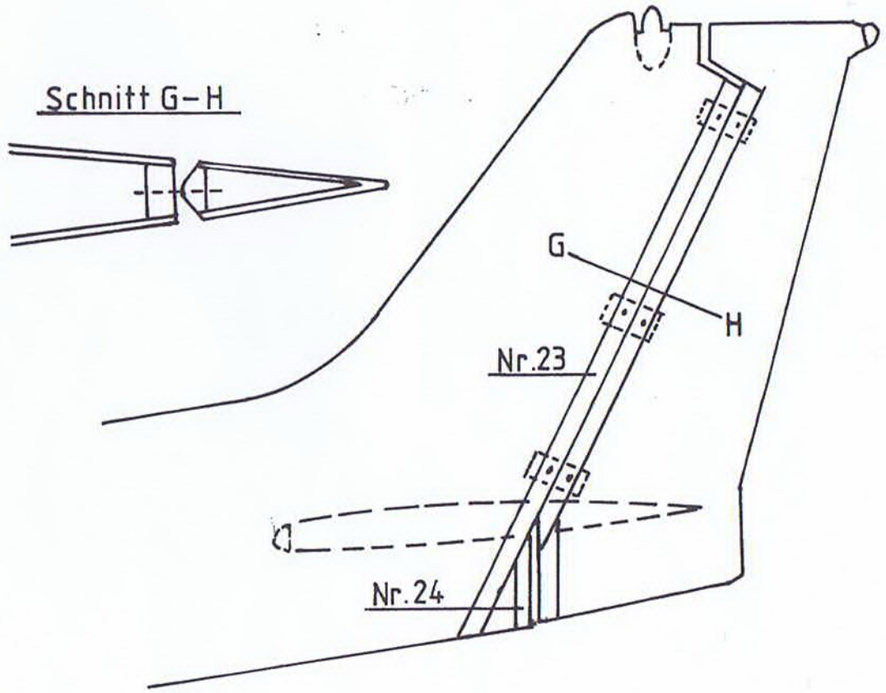

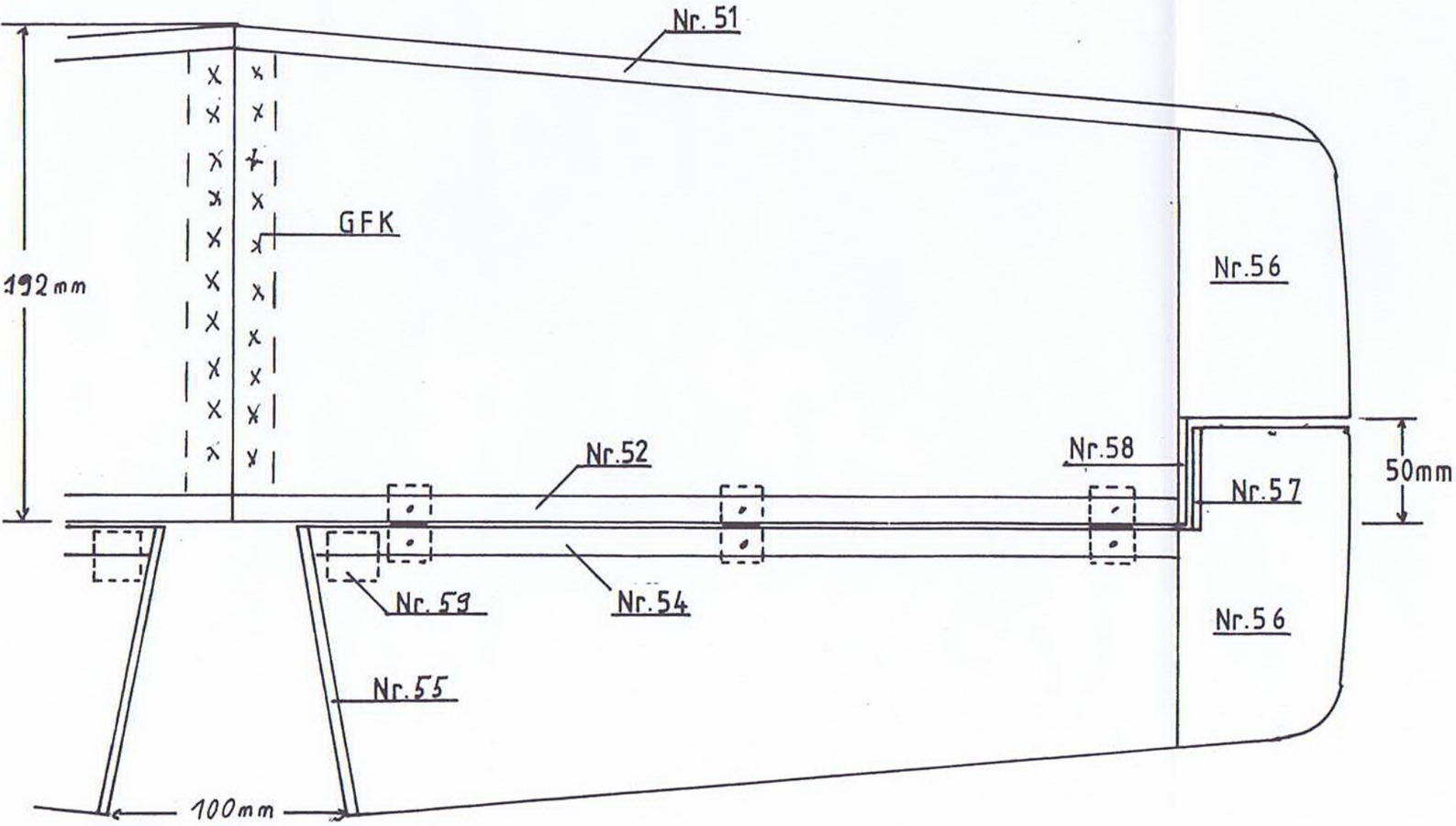

						Maßstab	
						Sunshine Modell	
				Datum	Name		
				Bearb. 1.4.2001	Glorius	Cessna 172 Skyhawk	
				Gepr.			
				Norm			
							Blatt 2 / 3 Bl
Zust.	Änderung	Datum	Name				